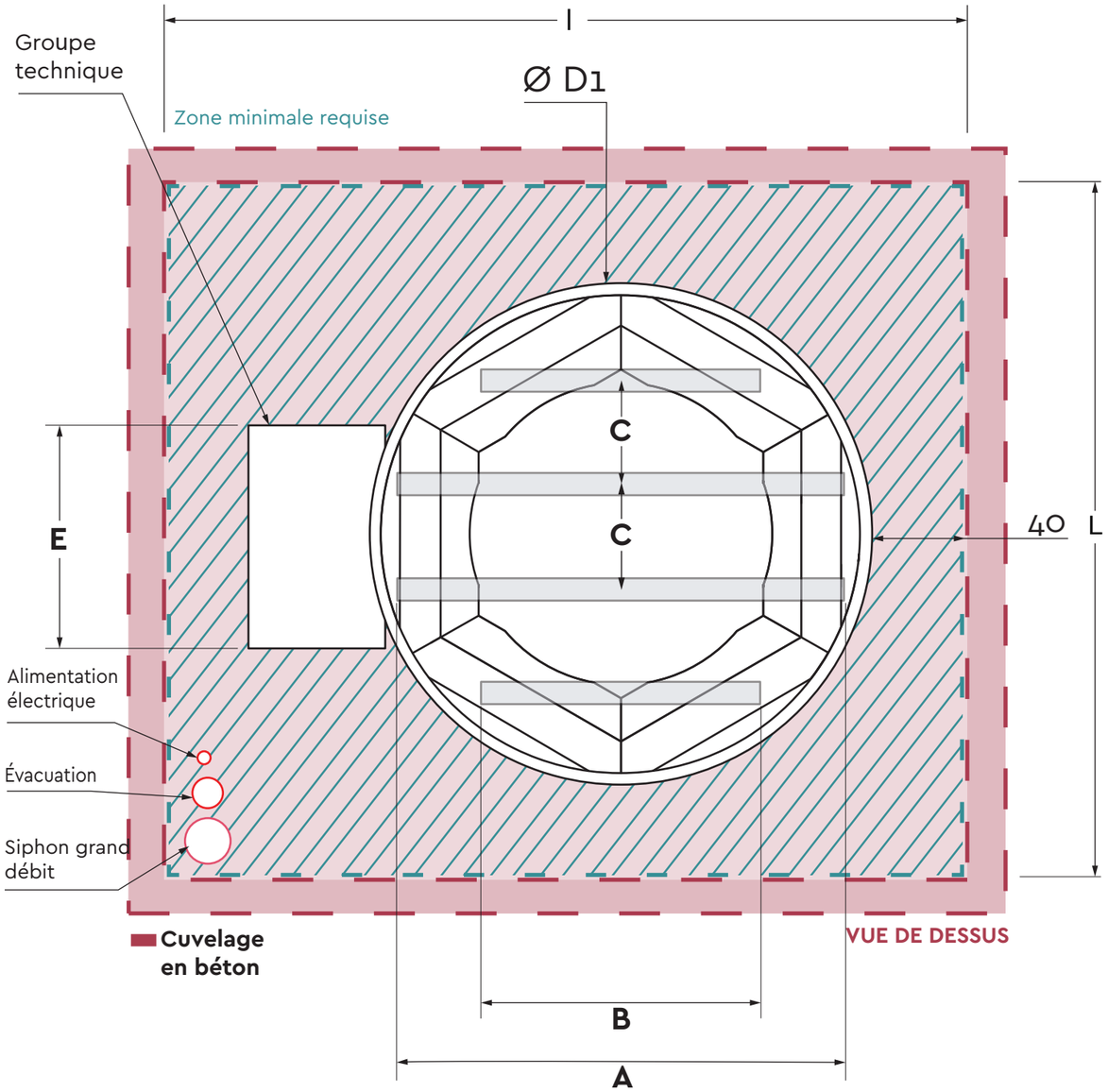

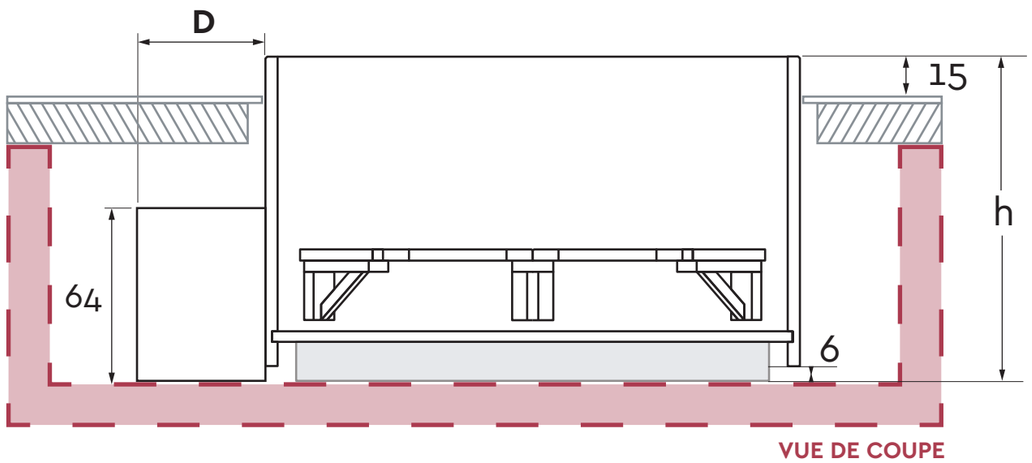

INFORMATIONS TECHNIQUES

Cuve	Volume (L)	Capacité max	Masse à vide (kg)	D1 (cm)	A	B	C
180 x 105	2100	6 pers	230	181	160	100	40
180 x 120	2400	6 pers	250	181	160	100	40
210 x 105	2800	8 pers	270	212	190	100	45
210 x 120	3300	8 pers	290	212	190	100	45
240 x 105	3800	10 pers	310	241	220	130	60
240 x 120	4300	10 pers	330	241	220	130	60

{ A, B, C, D } = cm

HAUTEUR CUVE

h cuve (cm)	105	120
h totale (cm)	110	126

COFFRE TECHNIQUE

	D	E
Coffre standard	60	92
Coffre XL	80	102

BASE

	Base minimale du cuvelage (cm)	Base minimale du cuvelage (cm)
	Coffre standard	Coffre XL
Ø	L x l	L x l
180	261 x 321	261 x 341
210	292 x 352	292 x 372
240	321 x 381	321 x 401

PRÉ-REQUIS D'INSTALLATION

Un cuvelage avec des remontées de parois en béton. Il faut prévoir **un siphon pour drainer le cuvelage. Une alimentation électrique 230V 32A*** dans le cuvelage avec 3 mètres de câble, un disjoncteur différentiel et une protection en tête de ligne. En cas d'option groupe technique double performance, prévoir une deuxième alimentation dédiée en 16 A. **Une évacuation de 100 mm** dans le cuvelage, à raccorder aux eaux pluviales ou aux égouts.

*(possibilité de tirer une alimentation 230 V 16 A)

SPA ENCASTRÉ			
ÉCHELLE: 1:20	cm	A3	Nom / signature / date ▶
STØRVATT® MEGÈVE · FRANCE			